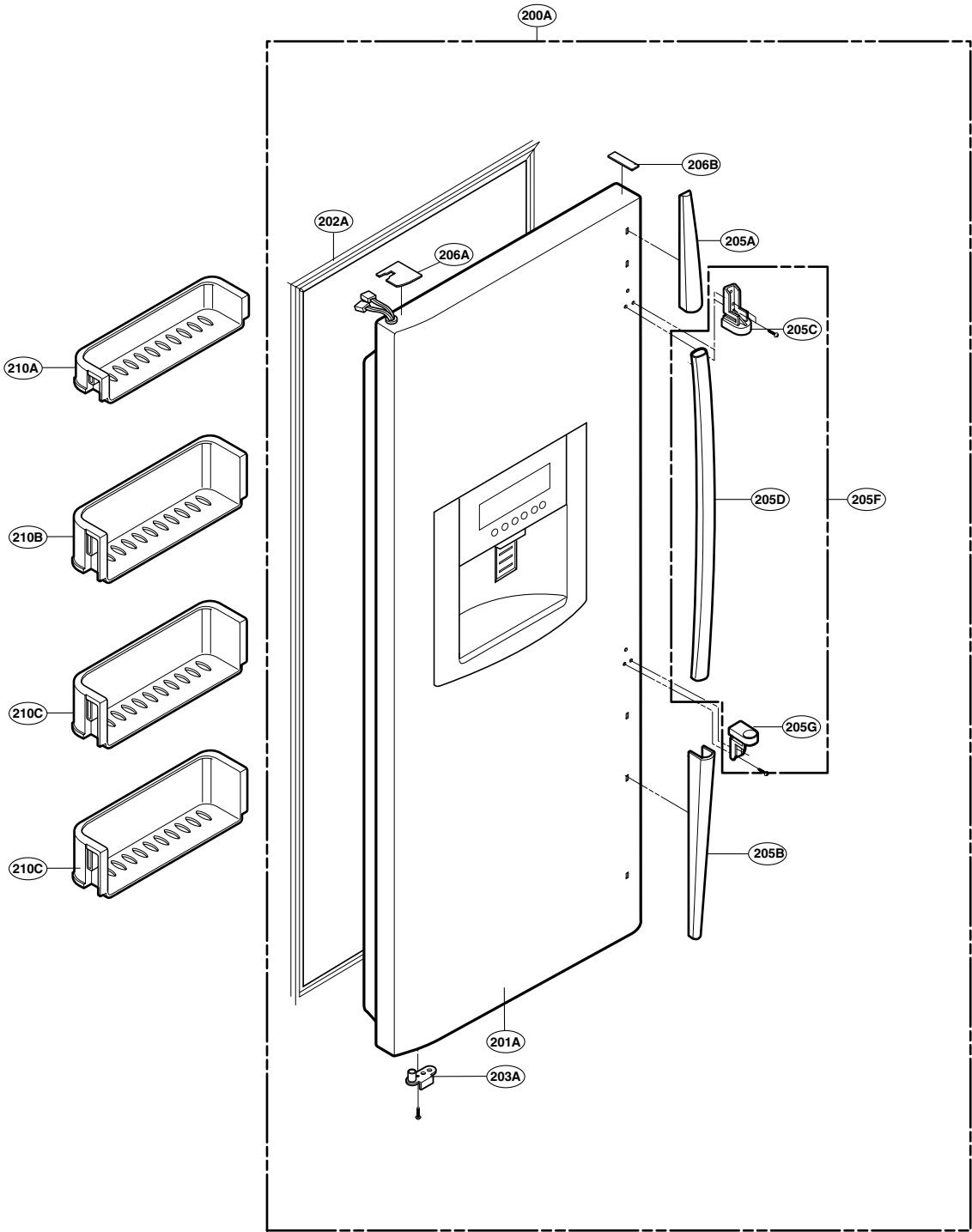
200A
206B
202A
205A
206A
205C
210A
205D
205F
210B
210C
205G
205B
210C
201A
203A

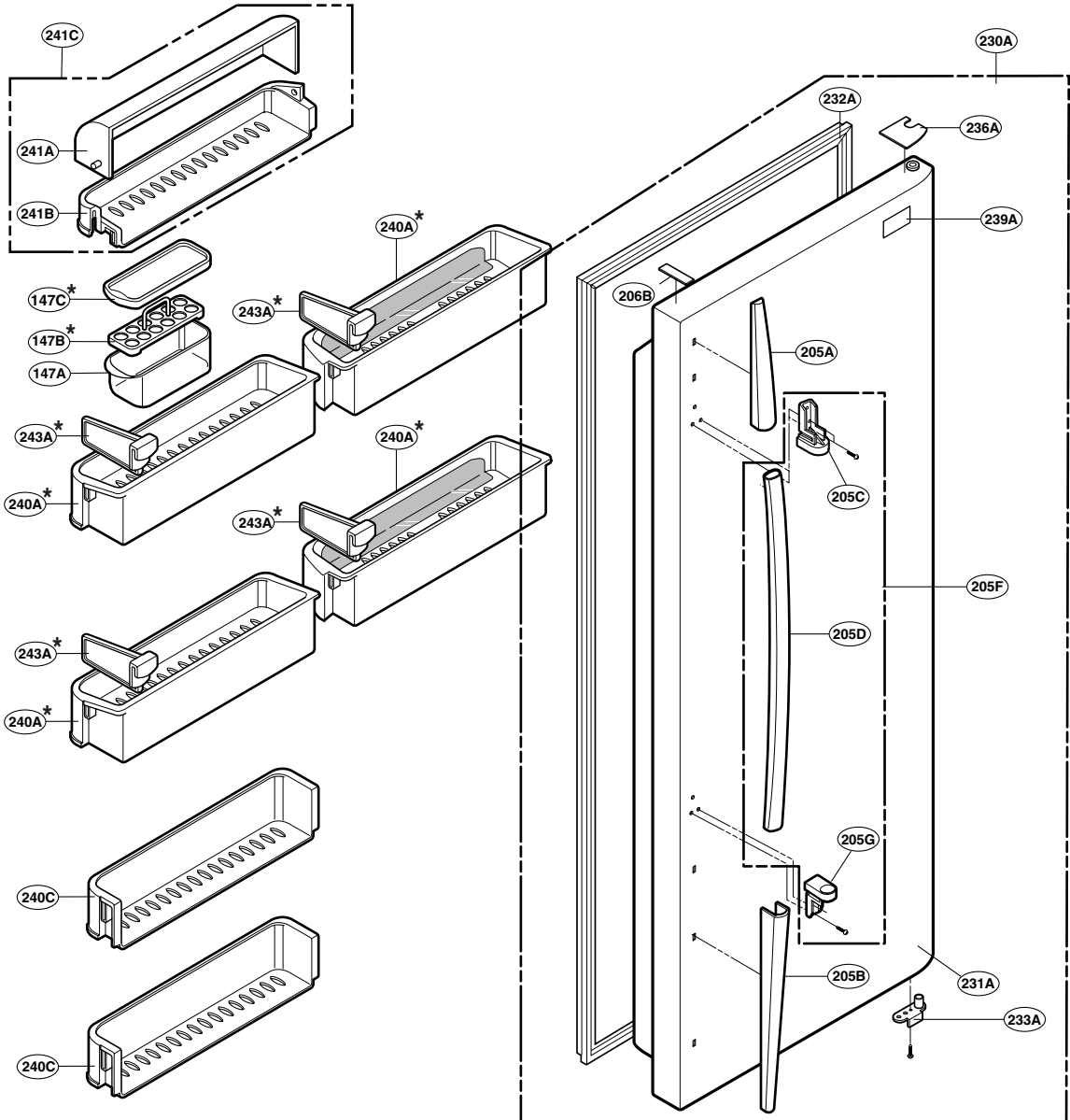
241C
241A
241B
147C*
147B*
147A
240A*
243A*
243A*
240A*
240A*
243A*
243A*
240A*
240C
240C
230A
232A
236A
239A
206B
205A
205C
205F
205D
205G
205B
231A
233A

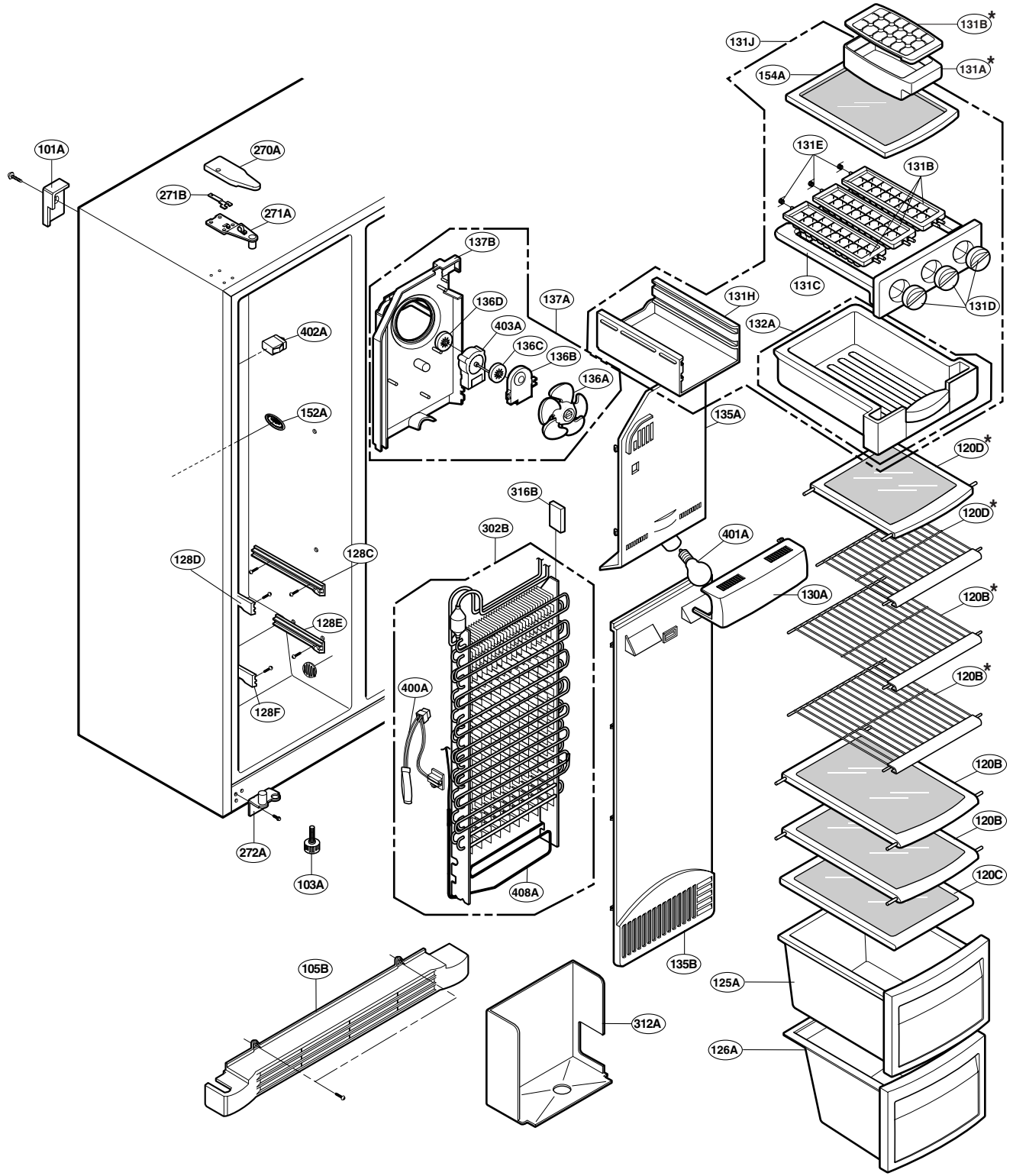
101A
270A
271B
271A
402A
152A
128D
128C
128E
128F
272A
103A
137B
136D
403A
136C
136B
136A
137A
316B
302B
400A
408A
105B
312A
131J
154A
131B*
131A*
131E
131B
131C
131D
131H
132A
135A
120D*
120D*
401A
130A
120B*
120B*
120B
120B
120C
135B
125A
126A

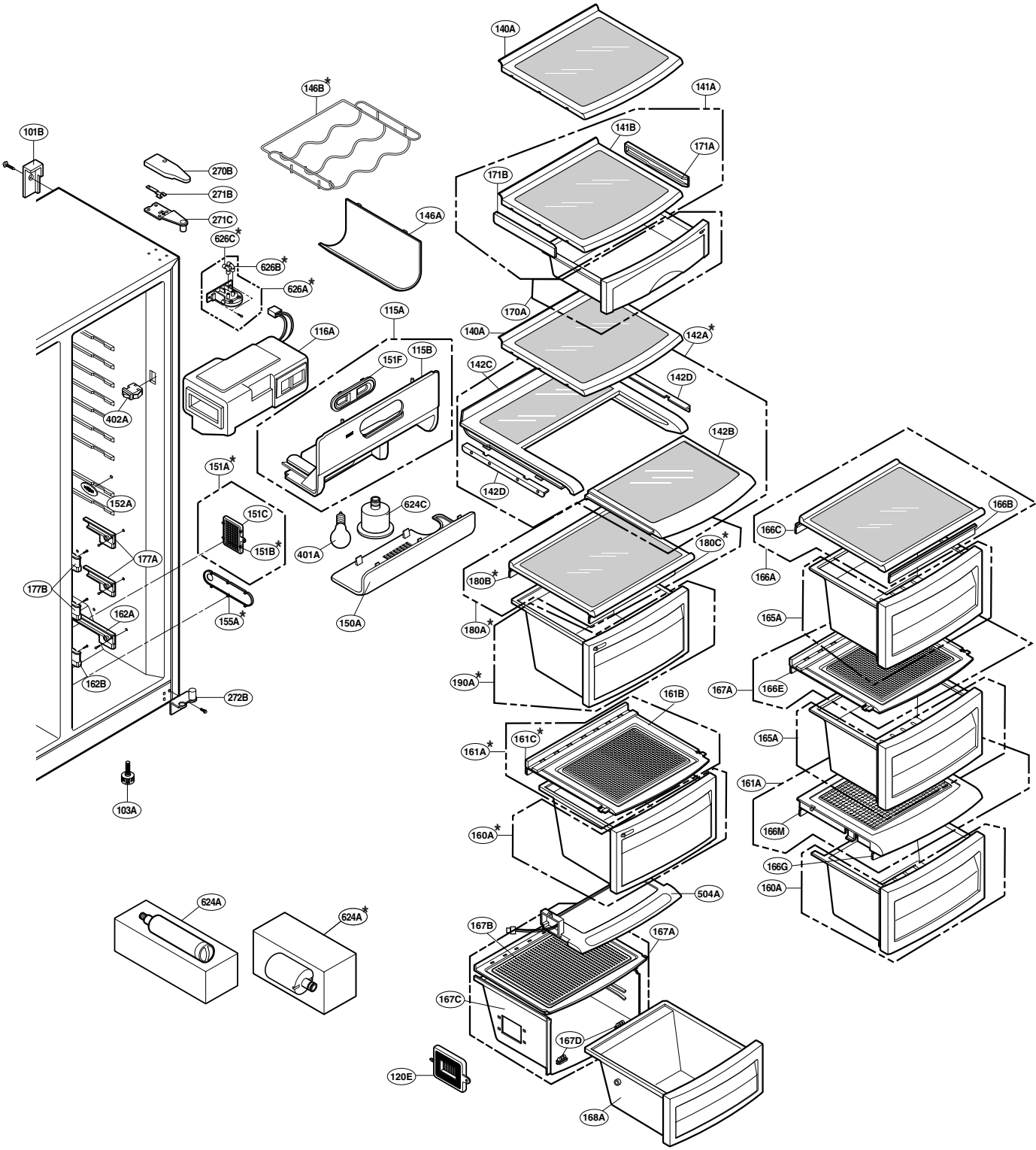
140A
146B*
141A
101B
141B
171A
270B
171B
271B
271C
146A
626C*
626B*
626A*
170A
115A
116A
140A
142A*
151F
115B
142C
142D
402A
142B
151A*
142D
152A
151C
624C
166B
166C
151B*
401A
180C*
177A
180B*
166A
177B
155A*
150A
165A
162A
180A*
190A*
167A
166E
162B
272B
161B
161C*
165A
161A*
161A
103A
166M
160A*
166G
160A
504A
624A
624A*
167B
167A
167C
167D
120E
168A

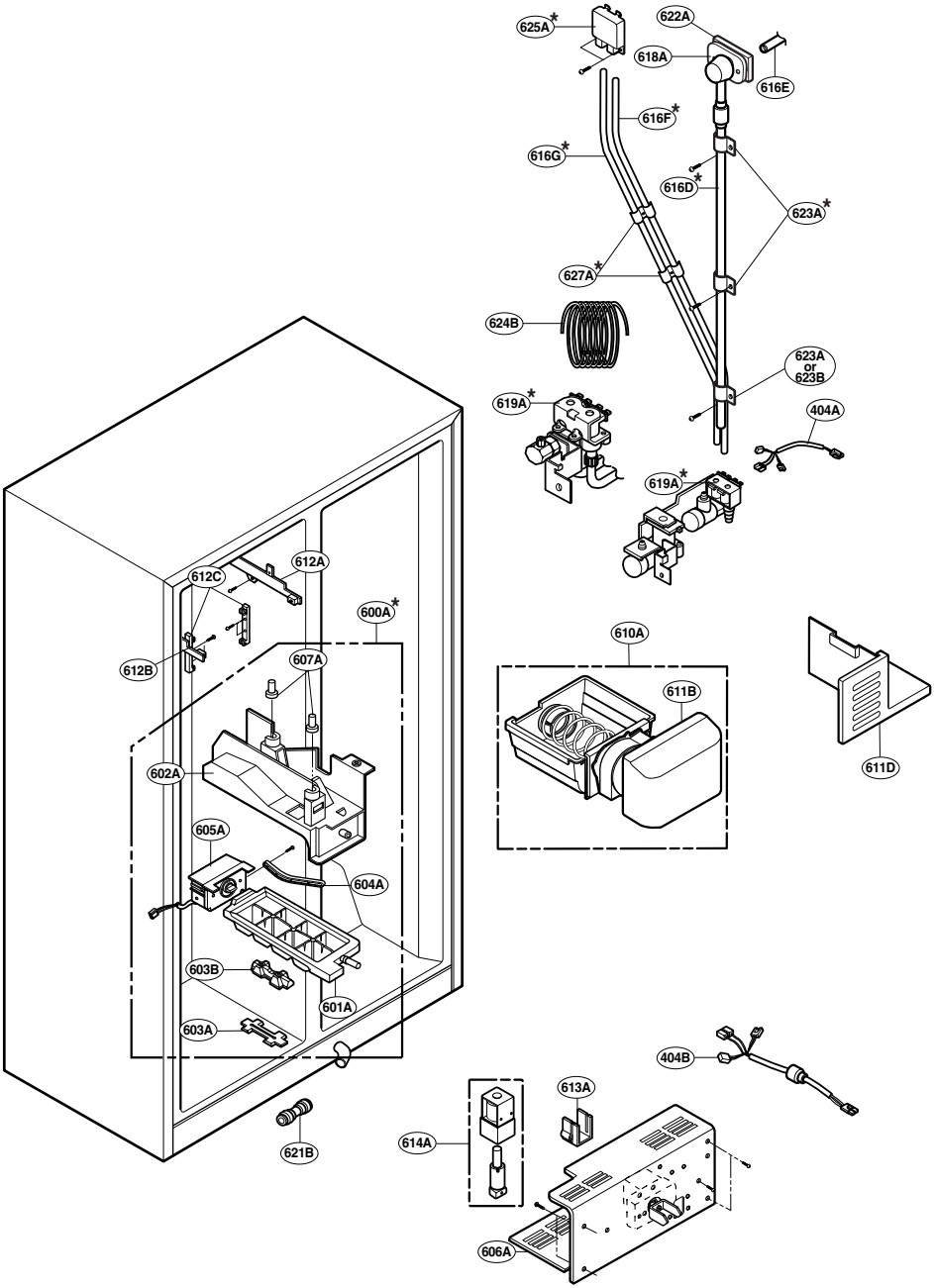
625A*
622A
618A
616E
616F*
616G*
616D*
623A*
627A*
624B
623A or 623B
619A*
404A
619A*
612A
612C
600A*
612B
607A
610A
611B
611D
602A
605A
604A
603B
601A
603A
404B
613A
614A
621B
606A

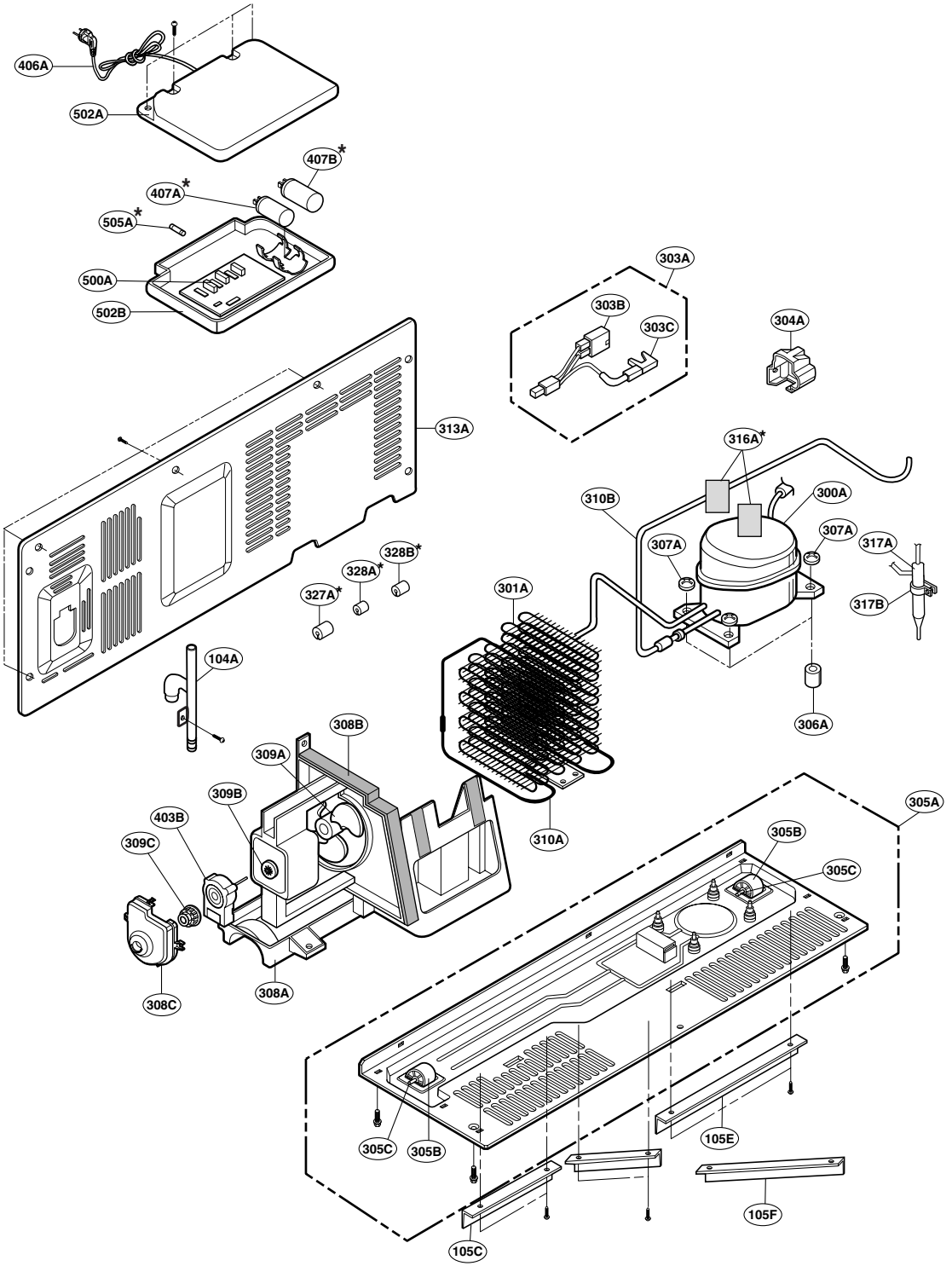
406A
502A
407B*
407A*
505A*
500A
502B
303A
303B
303C
304A
313A
316A*
310B
300A
307A
307A
317A
317B
328B*
328A*
327A*
301A
104A
306A
308B
309A
309B
403B
309C
310A
305A
305B
305C
308C
308A
305C
305B
105E
105F
105C

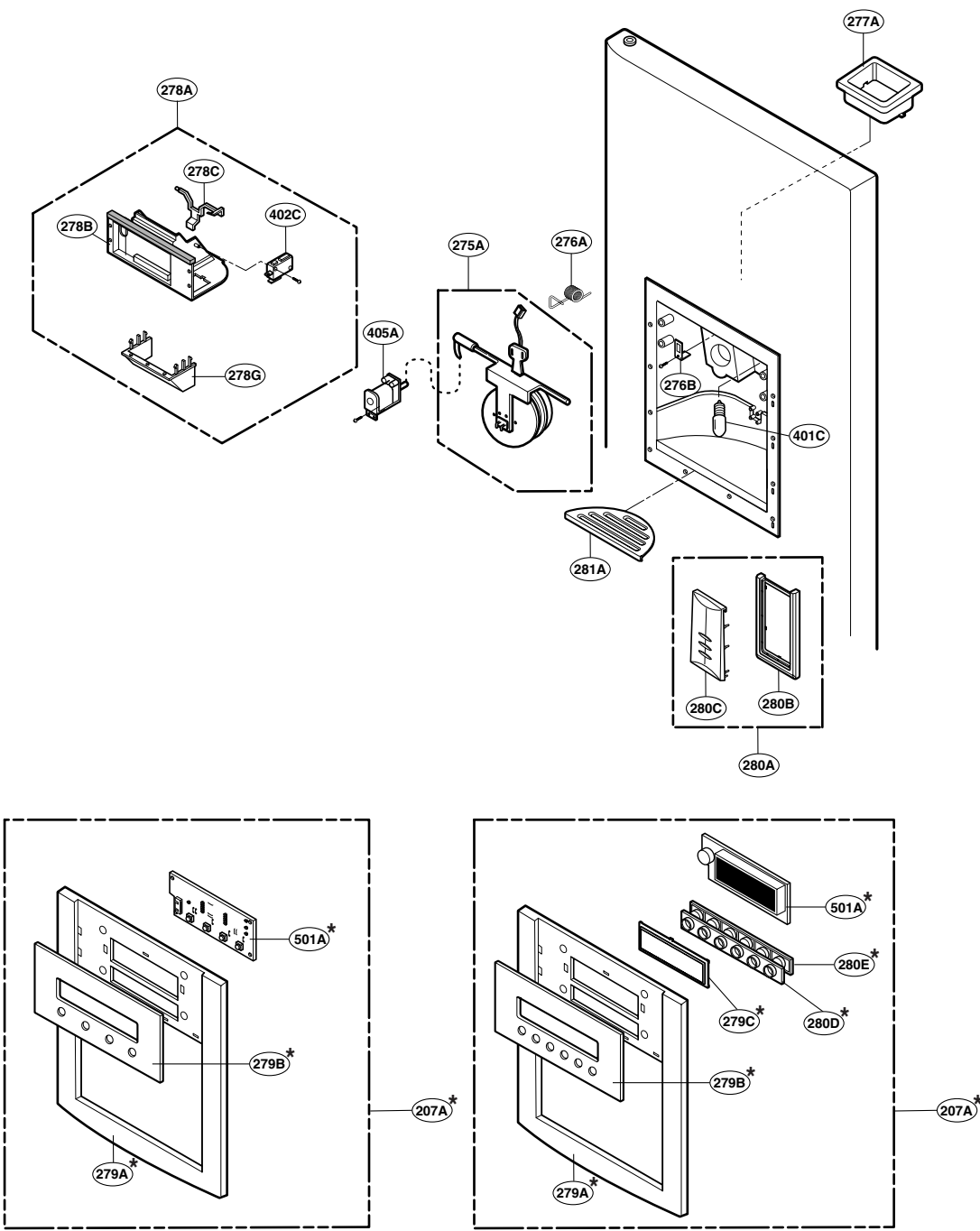
277A
278A
278C
278B
402C
275A
276A
405A
278G
276B
401C
281A
280C
280B
280A
501A*
279B*
207A*
279A*
501A*
280E*
279C*
280D*
279B*
207A*
279A*